FRULLATORE B-20

Frusta professionale. 300 W.

Opzionale

- ❑ Braccio tritatutto MA-21.
- ❑ Braccio tritatutto MA-22.

Specifiche

Potenza Totale: 300 W
Velocità motore: 200 - 1800 rpm
Capacità (albumi): 2 - 30

Lunghezza
Lunghezza braccio frullatore: 306 mm
Lunghezza totale (con braccio trituratore): 570 mm

Peso netto: 2.62 kg
Livello di rumore (1 m.): <80 dB(A)

Dimensioni del pacchetto
440 x 375 x 105 mm
Peso lordo: 3.3 kg

Modelli disponibili

3030636	Frullatore B-20 230/50-60/1

** Consulta per versioni speciali*

Descrizione commerciale

- ✓ Blocco motore a velocità variabile.
- ✓ Frusta con capacità da 2 a 30 albumi.

Resa professionale

- ✓ Vario-speed: velocità variabile.
- ✓ Sistema SmoothControl: Il nuovo sistema di controllo della velocità fornisce una risposta più rapida e una maggiore stabilità alla macchina. Migliora anche l'avvio con carico e limita la sovra-accelerazione quando si rimuove la macchina e in situazioni senza carico.
- ✓ Frusta con capacità da 2 a 30 albumi.

Massima comodità per l'utente

- ✓ Design compatto: dimensioni logiche e maneggevoli.
- ✓ Ergo-design & bi-mat-grip: corpo esterno, realizzato in due materiali, per una presa ergonomica. Impugnatura antiscivolo. Inclinazione ottimale della maniglia per ridurre al minimo la fatica.
- ✓ Click-on-arm: braccio rimovibile con chiusura rapida e sicura.
- ✓ Uso intuitivo: funzionamento molto semplice. Spia luminosa che indica quando è collegato alla rete elettrica.

Built to last

- ✓ Resa professionale: è in grado di eseguire lavori di lunga durata senza surriscaldare il corpo.
- ✓ Life-plus: dotato di un motore che ha superato le prove d'uso più impegnative.
- ✓ Geometria studiata: corpo progettato per evitare che rotoli e cada.
- ✓ Facile da pulire: braccio rimovibile lavabile sotto il rubinetto. Fruste smontabili lavabili in lavastoviglie.
- ✓ Omologato da NSF: garanzia di sicurezza e igiene.

Incluso

- ✓ Blocco motore a velocità variabile.
- ✓ Frusta BA-20.
- ✓ Supporto a parete.

AENOR ER Empresa Registrada ER-0437/96 IQNet UNE-EN ISO 9001
SAMMIC, S.L.
Basarte, 1 · 20720 AZKOITIA
www.sammic.com

scheda del prodotto
aggiornato 06/06/2025

Copyright 2025 © Sammic S.L.

FRULLATORE B-20

Frusta professionale. 300 W.

PREPARAZIONE DINAMICA
TRITURATORI-FRANTUMATORI PROFESSIONALI

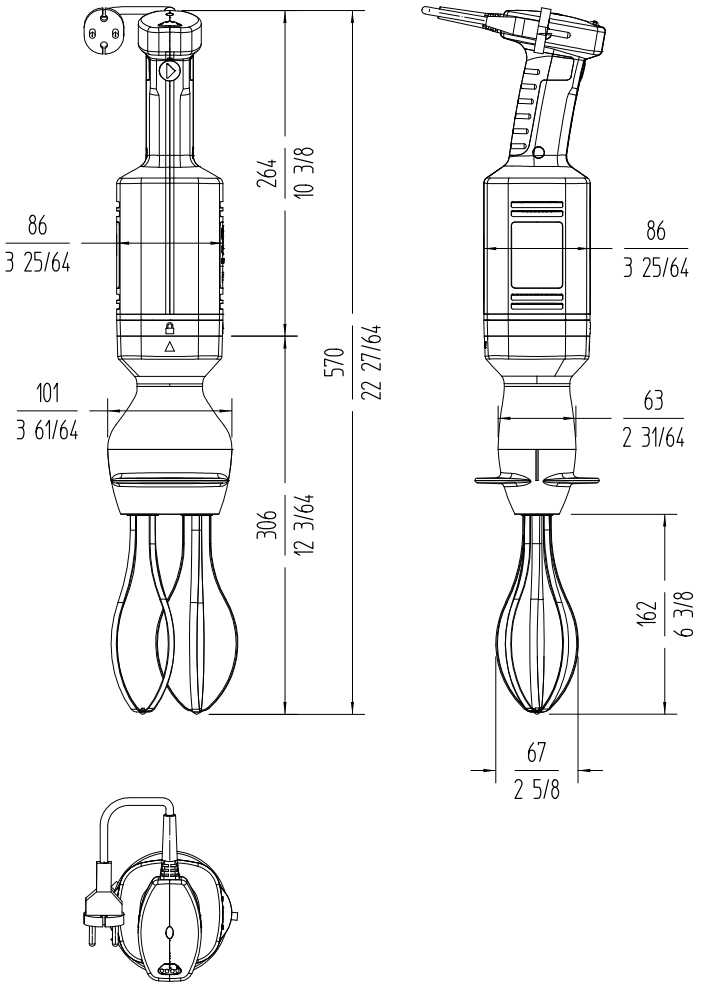

sammic.it
Food Service Equipment Manufacturer
Via M. Bignamini 2/C
24047 - Treviglio (BG)
italia@sammic.com
Tel.: +39 0363 1847403

Progetto	Data
Rif.	Unità
Approvato	

scheda del prodotto
aggiornato 06/06/2025

Copyright 2025 © Sammic S.L.