MARMITE À SOUPE OSI-10

Marmites à soupes et liquides chauds de 10 litres. Finition inox.

Description Commerciale

- ✓ Finition inox.
- ✓ Uniquement bain-marie.

Spécifications

Chaleur sèche: non

Bain-marie: oui

Capacité: 10 l

Puissance totale: 450 W

Température maximale: 95ºC

Alimentation électrique: 230 V / / 1~

Dimensions extérieures

- ✓ Largeur: 340 mm
- ✓ Profondeur: 340 mm
- ✓ Hauteur: 340 mm

Poids net: 5.5 kg

Modèles disponibles

5200014	Marmite à soupe OSI-10 230/50-60/1

** Nous consulter pour des versions spéciales*

fiche commerciale
mise à jour 11/04/2025

SAMMIC, S.L.
Basarte, 1 · 20720 AZKOITIA
www.sammic.com

Copyright 2025 © Sammic S.L.

MARMITE À SOUPE OSI-10

Marmites à soupes et liquides chauds de 10 litres. Finition inox.

CAFÉTÉRIA-BUFFET
MARMITES À SOUPE

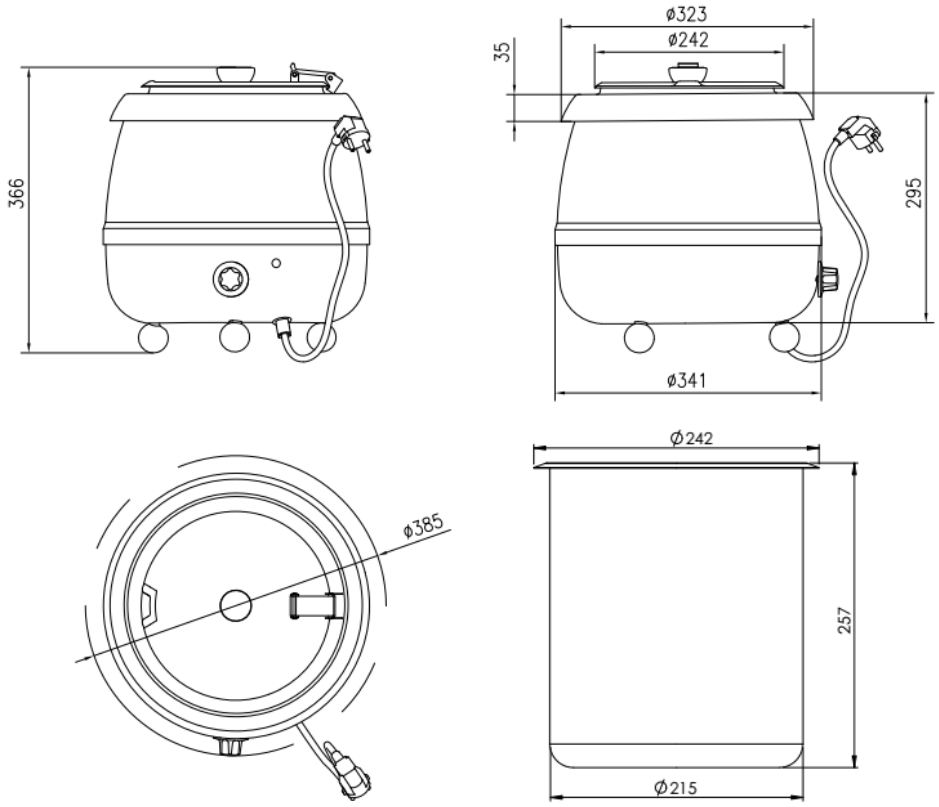

sammic

FRANCE
sammic.fr
P.A.E. les Joncaux
Bât. des Transitaires, bureau C
64700 - Hendaye
france@sammic.com
Tel.: **+33 5 59 20 99 70**

EXPORT
sammic.com
Basarte 1
27720 Azkoitia, Spain
sales@sammic.com
Tel.: **+34 943 15 72 36**

Projet	Date
Réf.	Unités.
Approuvé	

fiche commerciale
mise à jour **11/04/2025**

Copyright 2025 © Sammic S.L.