LAVASTOVIGLIE A CAPOTTINA UX-130BC DD

Cestello da 500 mm x 500 mm e altezza utile di 430 mm.

Descrizione commerciale

Pannello superiore.
Sani-Control: disinfezione garantita
Bracci esclusivi di lavaggio Hydroblade: massima efficacia.
Sistema di filtraggio a 3 fasi.

Garanzia Sani-Control

- ✓ DISINFEZIONE GARANTITA in conformità alla norma DIN 10534.
- ✓ Funzione THERMAL LOCK: Assicura che il risciacquo venga effettuato alla temperatura ideale per disinfettare le stoviglie.
- ✓ Sistema di RISCIACQUO AD ALTA TEMPERATURA COSTANTE per una disinfezione ottimale.
- ✓ La POMPA A PRESSIONE garantisce un risciacquo efficace ad alta pressione
- ✓ Certificazione WRAS.

Nuove strutture incassate

- ✓ Design ergonomico con angoli arrotondati per evitare l'accumulo di sporco e facilitarne la pulizia.
- ✓ Volume della vasca compatto (50% di risparmio di acqua rispetto alla gamma precedente).

Bracci di lavaggio Hydroblade™

- ✓ Diffusori riprogettati per ottenere una migliore efficacia di lavaggio.
- ✓ Il design "monoblock" offre durabilità e resistenza agli urti.
- ✓ Risparmio del 30% del consumo di acqua durante il risciacquo rispetto alla gamma precedente.

Sistema di filtri a 3 fasi: superficie, vasca e aspirazione

- ✓ Mantiene l'acqua di lavaggio in condizioni ottimali per assicurare un'efficienza di lavaggio costante.

Progettato per resistere

- ✓ Meccanismo di apertura "flow": favorisce il sollevamento della cappa con minor sforzo
- ✓ Elevata capacità di carico 43 cm: adatto per GN 1/1 ed Euronorm
- ✓ Filtri di superficie in acciaio inossidabile per una maggiore stabilità e resistenza nell'uso intensivo

Premium warewashing

- ✓ Soft start: avvio progressivo della pompa di lavaggio per proteggere gli articoli fragili.
- ✓ Pannello superiore: questo pannello consente una lettura rapida e intuitiva delle informazioni, ideale per installazioni ad angolo.
- ✓ Color LCD Display: comunicazione intuitiva dello stato della macchina tramite messaggi, codici colore e icone.
- ✓ Cicli dedicati: selezione del programma di lavaggio adatto mediante icone.
- ✓ Adattabile: permette di adattare i principali parametri della macchina alle esigenze di ogni utente.
- ✓ VISORE DI TEMPERATURA
- ✓ Funzione Wash Plus +: aumenta l'intensità del ciclo di lavaggio per una maggiore efficacia
- ✓ Pannello dei comandi con protezione anti-umidità IP65.

You will never WASH ALONE

- ✓ Tech-Services: il nostro team di tecnici ti aiuterà ad avere la tua macchina sempre pronta.
- ✓ Design Services: dicci quali sono le tue esigenze e noi ti consiglieremo.
- ✓ 60 anni di esperienza e know-how a tua disposizione.

Incluso

- ✓ Pompa di scarico mediante sensore di livello. Rinnovo dell'acqua della vasca proattivo.
- ✓ Dosatore di brillantante e dosatore per il detersivo.
- ✓ 1 cestello bicchieri.
- ✓ 1 cestello misto (piatti).
- ✓ 1 cestello posate.

Accessori

- ❑ Tavole per lavastoviglie a capottina
- ❑ Addolcitori manuali
- ❑ Addolcitori automatici
- ❑ Cestello 500 x 500 mm
- ❑ Inserti / Supplementi / Altro
- ❑ Tavoli centrali di sbarazzo
- ❑ Tavoli centrali di sbarazzo - doppia connessione
- ❑ Tavolo prelavaggio per lavastoviglie a capottina e lavastoviglie a traino
- ❑ Tavoli di connessione per lavastoviglie cupola e lavastoviglie a traino
- ❑ Osmotizzatori OS-140
- ❑ Dosatori per lavastoviglie a capottina AX / UX

SAMMIC, S.L. · Basarte, 1
20720 AZKOITIA (Gipuzkoa) · SPAIN

Copyright 2025 © Sammic S.L.

LAVASTOVIGLIE A CAPOTTINA UX-130BC DD

Cestello da 500 mm x 500 mm e altezza utile di 430 mm.

Specifiche

Dimensioni del cestello: 500 mm x 500 mm
Altezza utile: 430 mm
Cicli: 6
Durata ciclo(i): 60 / 90 / 100 / 150 / 210”
Produzione cestelli / ora: 60 / 40 / 36 / 24 / 17
Capacità della caldaia: 12 l
Capacità della vasca: 25 l

Consumi e risparmio

- ✓ Consumo acqua/ciclo: 2.8 l
- ✓ Modalità di risparmio automatico in: 25’
- ✓ Autospegnimento per inattività in: 120’

Consumo energetico

Potenza__

- ✓ Potenza della pompa: 1000 W / 1.3 Hp
- ✓ Potenza vasca: 3000 W
- ✓ Potenza boiler: 9000 W
- ✓ Potenza totale: 10000 W

Dimensioni esterne

- ✓ Larghezza:650 mm (Larghezza con maniglia: 725 mm)
- ✓ Profondità: 755 mm (Fondo con maniglia: 835 mm)
- ✓ Altezza: 2070 mm / 1600 mm

Temperatura

- ✓ Temperatura di lavaggio: 71ºC
- ✓ Temperatura di risciacquo: 87ºC

Livello di rumore (1 m.): <70 dB(A)
Dimensioni del pacchetto
760 x 860 x 1630 mm
Peso lordo: 133 kg

Modelli disponibili

1303430	UX-130BC 400/50/3N DD
1303428	UX-130BC 220/60/1 DD

** Consulta per versioni speciali*

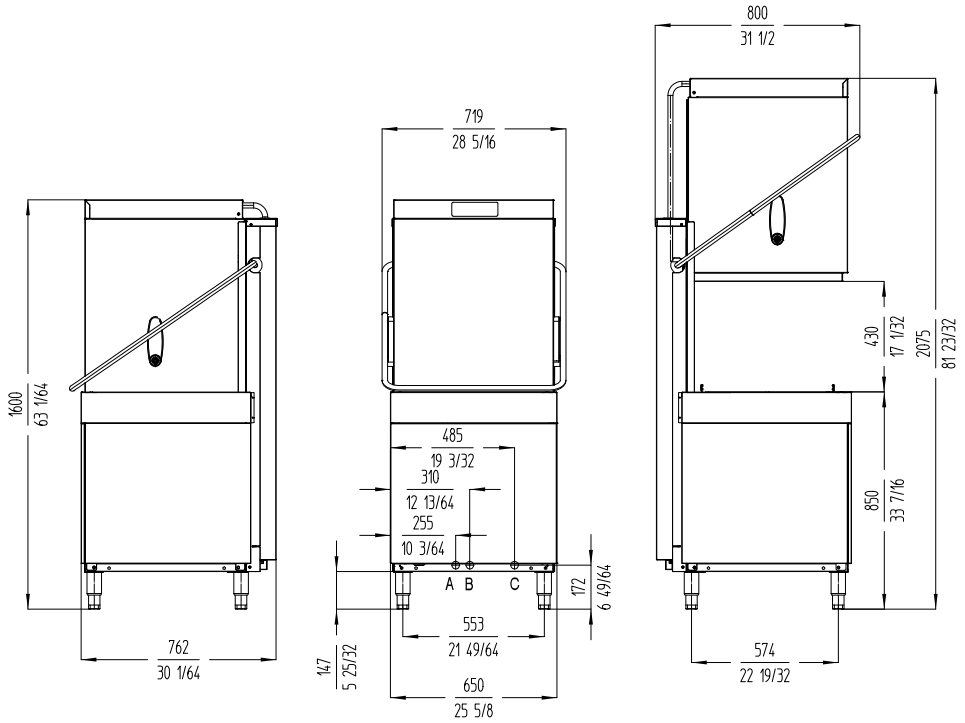

A: Entrada de agua 3/4" GAS
B: Tuboi de desague
C: Cable conexiõn

sammic

sammic.it

Food Service Equipment Manufacturer
Via M. Bignamini 2/C
24047 - Treviglio (BG)
italia@sammic.com
Tel.: +39 0363 1847403

Progetto	Data
Rif.	Unità
Approvato	

LAVAGGIO
LAVASTOVIGLIE A CAPOTTINA

scheda del prodotto
aggiornato **24/09/2025**

Copyright 2025 © Sammic S.L.