MÁQUINA DE LAVAR DE CAPOTA AX-100

Cesto de 500 mm x 500 mm e altura útil de 430 mm.

Descrição Comercial

✓ Sani-Control: desinfeção garantida.

✓ Braços exclusivos de lavagem Hydroblade: máxima eficácia.

✓ Sistema de filtragem em 3 etapas.

Garantia Sani-Control

✓ DESINFEÇÃO GARANTIDA em cumprimento da norma DIN 10534.

✓ Função THERMAL LOCK: Garante a realização do enxaguamento à temperatura adequada para desinfetar a loiça.

Novas carroçarias encastradas

✓ Design ergonómico com ângulos arredondados para evitar a acumulação de sujidade e facilitar a sua limpeza.

✓ Volume de cuba compacto (poupança de água de 50% comparativamente à gama anterior).

Braços de lavagem Hydroblade™

✓ Injetores redesenhados para obter uma maior eficácia na lavagem.

✓ Design “monoblock” que proporciona durabilidade e resistência aos choques.

✓ Poupança de 30% no consumo de água durante o enxaguamento comparativamente à gama anterior.

Sistema de filtros de 3 etapas: superfície, cuba e aspiração

✓ Conserva a água de lavagem em ótimas condições para manter a eficácia de lavagem constante.

Concebido para resistir

✓ Mecanismo de abertura “flow”: permite elevar a campânula com menor esforço

✓ Alta capacidade de carga 43 cm: apta para GN 1/1 e Euronorm

✓ Filtros de superfície em aço inoxidável para uma maior estabilidade e resistência em uso intensivo

Warewashing, made simple

✓ Active Xperience: uso simples e intuitivo

✓ Ciclos dedicados: seleção do programa de lavagem adequado mediante ícones.

✓ Painel de comandos eletrónico com proteção anti-humidade IP65.

You will never WASH ALONE

✓ Tech-Services: a nossa equipa de técnicos ajudá-lo-á a ter a sua máquina sempre em perfeitas condições.

✓ Design Services: aconselhamo-lo com base nas suas necessidades.

✓ 60 anos de experiência e know-how à sua disposição.

Inclui

✓ Dosificador de abrilhantador.

✓ 1 cesto para copos.

✓ 1 cesto misto (pratos).

✓ 1 cesto pequeno para talheres.

Opcional

❑ Conjunto dosificador de detergente.

❑ Bomba de esvaziamento por descarga. Renovação da água da cuba por princípio de densidade.

Acessórios

❑ Mesas para máquinas de lavar de capota

❑ Descalcificadores manuais

❑ Descalcificadores automáticos

❑ Cesto 500 x 500 mm

❑ Inserções / Suplementos / Outros

❑ Mesa central de resíduos

❑ Mesa central de resíduos dupla (entrada)

❑ Mesa de pré-lavagem para capotas e túneis de lavagem

❑ Mesas de ligação para capotas e túneis

❑ Osmose inversa OS-140

❑ Dosificadores para máquinas de capota AX / UX

ficha do produto
atualizada 15/07/2025

SAMMIC, S.L. · Basarte, 1
20720 AZKOITIA (Gipuzkoa) · SPAIN

Copyright 2025 © Sammic S.L.

MÁQUINA DE LAVAR DE CAPOTA AX-100

Cesto de 500 mm x 500 mm e altura útil de 430 mm.

Especificações

Dimensões da cesta: 500 mm x 500 mm
Altura útil: 430 mm
Ciclos: 3
Duração ciclo(s): 120 / 180 / 210”
Produção cestos / hora: 30 / 24 / 17
Capacidade do caldeirão: 8 l
Capacidade da cuba: 25 l

Consumos e poupança

✓ Consumo água/ciclo: 3 l

Consumo energético

__Consumo/ciclo (kWh): 0,26 kWh

Consumo de enchimento do tanque (kWh): 1,07 kWh

Potência__

✓ Potência da bomba: 750 W / 1 Hp
✓ Potência cuba: 2500 W
✓ Potência da caldeira: 6000 W
✓ Potência total: 6700 W

Dimensões exteriores

✓ Largura:650 mm (Largura com alça: 725 mm)
✓ Profundidade: 755 mm (Fundo com alça: 835 mm)
✓ Altura: 2000 mm / 1525 mm

Temperatura

✓ Temperatura de lavagem: 65ºC
✓ Temperatura de enxaguamento: 85ºC

Nível de ruído (1 m.): <70 dB(A)
Dimensões da embalagem
760 x 860 x 1530 mm
Peso bruto: 113 kg

Modelos disponíveis

1303300	AX-100 400/50/3N
1303303	AX-100 220/60/3
1303309	AX-100 220/60/1
1303305	AX-100B 400/50/3N
1303308	AX-100B 220/60/3

** Consulte para versões especiais*

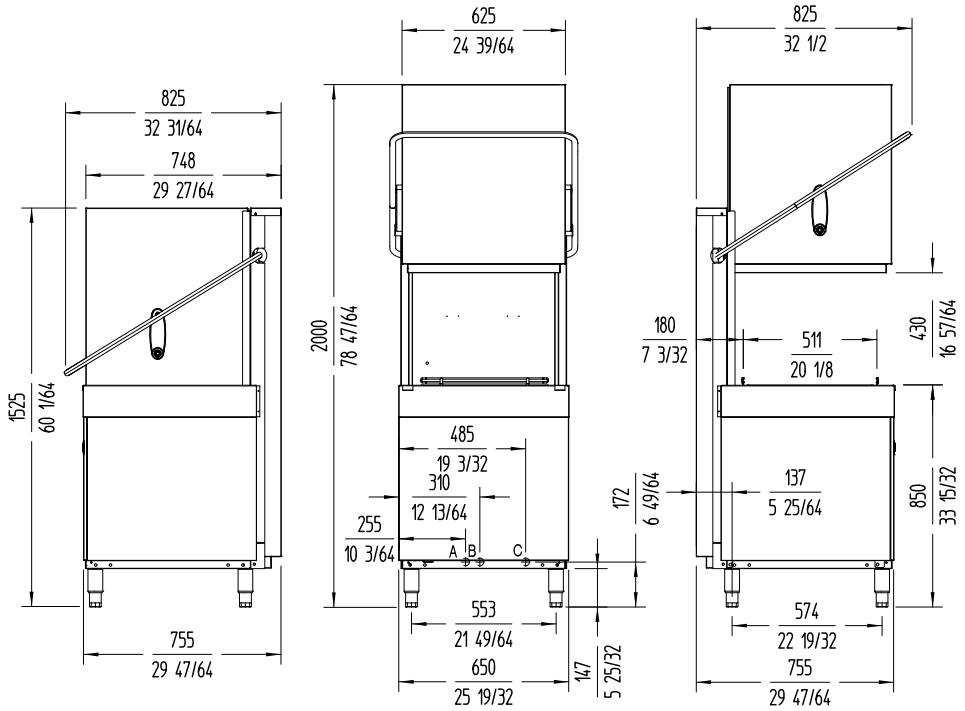

A: Entrada de agua 3/4" GAS.
B: Tubo de desague Ø30 mm.
C: Cable conexión.

sammic

sammic.pt

Fabricante de equipamentos de hotelaria
Fontes Pereira de Melo, 24 A e B
2795082 - Linda-a-Velha

portugal@sammic.com
Tel.: +351 21 415 0316
Tel.: +351 21 414 1367

Projeto	Data
Ref.	Uds.
Aprovado	

Copyright 2025 © Sammic S.L.