LAVE-VERRES AX-40

Panier de 400 mm x 400 mm et hauteur de passage 300 mm.

Description Commerciale

✓ Sani-Control : désinfection garantie.

✓ Châssis encastrés et porte easy-grip : hygiène et ergonomie.

✓ Bras de lavage Hydroblade exclusifs : efficacité maximale.

✓ Système de filtrage en 3 étapes.

✓ Châssis à double paroi partielle.

Garantie Sani-Control

- ✓ DÉSINFECTION GARANTIE conformément à la norme DIN 10534.
- ✓ Fonction THERMAL LOCK : garantit un rinçage à la température appropriée pour désinfecter la vaisselle.

Nouveaux châssis encastrés

- ✓ Conception ergonomique avec des coins arrondis afin de prévenir l'accumulation de saleté et de faciliter le nettoyage.
- ✓ Volume de cuve compact (économie d'eau de 50 % par rapport à la gamme précédente).
- ✓ Rails de paniers encastrés

Bras de lavage Hydroblade™

- ✓ Tuyères améliorées pour une plus grande efficacité de lavage.
- ✓ La conception « monobloc » offre durabilité et résistance aux chocs.
- ✓ Économie de 30 % de consommation d'eau lors du rinçage par rapport à la gamme précédente.

Système de filtrage en 3 étapes : surface, cuve et aspiration

- ✓ Préserve l'eau de lavage dans des conditions optimales pour maintenir une efficacité de lavage constante.
- ✓ Grâce à leur conception « easy-on », les filtres de surface peuvent être rapidement retirés, sans qu'il soit nécessaire de démonter les bras de lavage.

Porte « Easy-grip » : nouveau design avec poignée intégrée dans la porte

- ✓ Conception sans aspérités et zones difficiles d'accès : prévient les dépôts de saleté et favorise le nettoyage.
- ✓ Sa poignée ergonomique offre une prise en main parfaite, même lorsque les mains sont humides.
- ✓ Capacité de charge de 300 mm : grande polyvalence permettant de laver une vaste gamme de verres et des assiettes de taille moyenne.
- ✓ Porte à double paroi, micro de sécurité et joint de haute qualité.

Warewashing, made simple

- ✓ Active Xperience : utilisation simple et intuitive
- ✓ Cycles dédiés : sélection du programme de lavage approprié à l'aide d'icônes.
- ✓ Panneau de commande électronique avec protection anti-humidité IP65.

You will never WASH ALONE

- ✓ Tech-Services : notre équipe de techniciens vous aidera à maintenir votre machine toujours au point.
- ✓ Services de conception : dites-nous quels sont vos besoins et nous vous conseillerons.
- ✓ 60 ans d'expérience et de savoir-faire à votre disposition.

Inclus

- ✓ Doseur de produit de rinçage.
- ✓ 1 panier à verres.
- ✓ 1 panier mixte (assiettes).
- ✓ 1 petit panier à couverts.

Options

- ❑ Kit distributeur de détergent.
- ❑ **B** : Pompe de vidange de trop-plein. Renouvellement de l'eau de la cuve suivant le principe de densité.
- ❑ Kit double panier permettant de laver deux paniers simultanément.

Accessoires

- ❑ Adoucisseurs manuels
- ❑ Adoucisseurs automatiques
- ❑ Panier 400 x 400 mm
- ❑ Inserts / Suppléments / Autres
- ❑ Pieds hauts
- ❑ Osmoseurs OS-140
- ❑ Doseurs pour lave-verres et lave-vaisselle frontaux AX/UX
- ❑ Kit double panier pour AX/UX

fiche commerciale
mise à jour 10/07/2025

SAMMIC, S.L. · Basarte, 1
20720 AZKOITIA (Gipuzkoa) · SPAIN

Copyright 2025 © Sammic S.L.

LAVE-VERRES AX-40

Panier de 400 mm x 400 mm et hauteur de passage 300 mm.

LAVERIE
LAVE-VERRES PROFESSIONNELS

Spécifications

Dimensions du panier: 400 mm x 400 mm
Hauteur utile: 300 mm
Durée cycle(s): 120 / 150 / 210” (Optionnel: 90 / 120 / 180”)
Production paniers / heure: 30 / 24 / 17 (Optionnel: 40 / 30 / 20)
Contenance chaudière rinçage: 3.2 l
Contenance de la cuve: 9 l
Consommation eau/cycle: 2.2 l

Consommation énergétique

- ✓ Consommation/cycle (kWh): 0,17 kWh
- ✓ Consommation remplissage cuve: 0,39 kWh

Puissance

- ✓ Puissance de la pompe: 250 W / 0.33 Hp
- ✓ Puissance cuve: 1200 W
- ✓ Puissance chaudière: 2500 W
- ✓ Puissance totale: 2750 W

Connexion électrique: .

Dimensions extérieures

- ✓ Largeur:470 mm
- ✓ Profondeur: 537 mm
- ✓ Hauteur: 710 mm

Niveau de bruit à 1 m: <69 dB(A)
Dimensions extérieures de la machine emballée
525 x 615 x 820 mm

Modèles disponibles

1303080	AX-40 230/50/1
1303081	AX-40 220/60/1
1303087	AX-40B 230/50/1
1303088	AX-40B 220/60/1

** Nous consulter pour des versions spéciales*

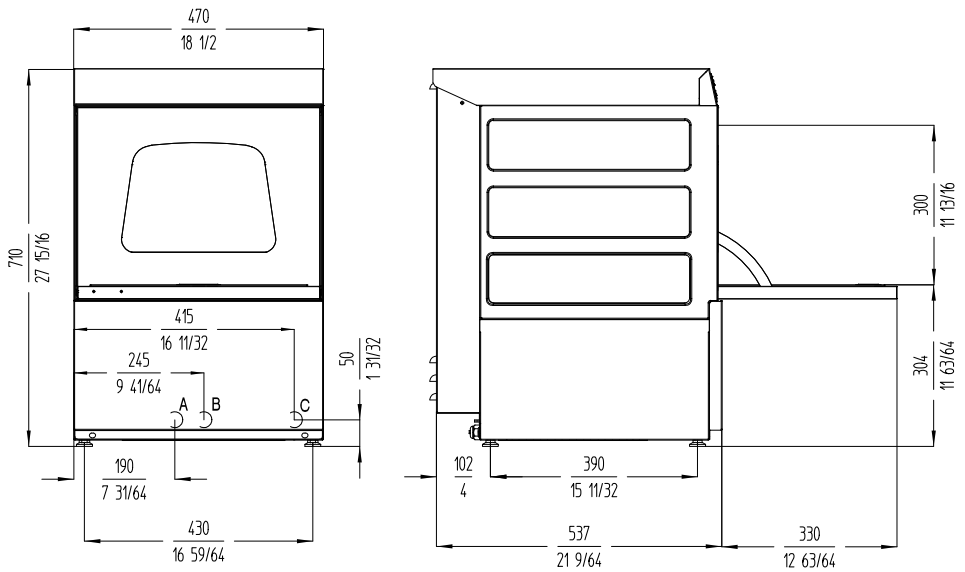

A: Entrada de agua 3/4" GAS.
B: Tubo de desague Ø30 mm.
C: Cable conexión.

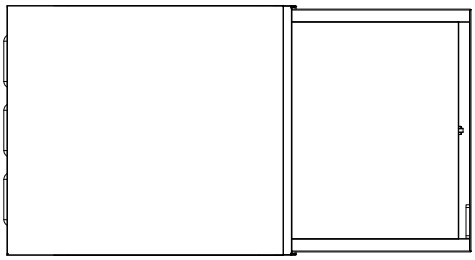

sammic

FRANCE
sammic.fr
P.A.E. les Joncaux
Bât. des Transitaires, bureau C
64700 - Hendaye
france@sammic.com
Tel.: **+33 5 59 20 99 70**

EXPORT
sammic.com
Basarte 1
20720 Azkoitia, Spain
sales@sammic.com
Tel.: **+34 943 15 72 36**

Projet	Date
Réf.	Unités.
Approuvé	

fiche commerciale
mise à jour **10/07/2025**

Copyright 2025 © Sammic S.L.