# PROCESADOR DE VEGETALES CA-41

Procesador de vegetales de gran producción, hasta 650 kg.

## Descripción Comercial

Bloque motor de 1 velocidad y cabezal de gran capacidad.

✓ Corte uniforme y de altísima calidad.

✓ Diseño ergonómico.

✓ Cabezal con cuchilla en un lateral: corta y distribyue productos dentro de la boca y distribuye productos enteros como el repollo.

✓ Expulsor alto: desplaza más cantidad de producto, obteniendo una elevada producción sin perjudicar a la calidad del producto final.

✓ Salida del producto lateral: requiere menos fondo en la mesa de trabajo y direcciona el producto evitando salpicaduras.

✓ Empujador y tapa fácilmente desmontables para su limpieza.

✓ Homologado por NSF International.

✓ Fabricación en acero inoxidable y materiales de la más alta calidad y aptas para el contacto con alimentos: bloque motor de acero inoxidable y cabezal de aluminio alimentario de la más alta calidad.
✓ Puede dotarse de una amplia gama de discos y rejillas de la más alta calidad de corte.
✓ Combinando entre sí estos accesorios se pueden obtener más de 70 tipos de cortes y rallados diferentes.
✓ Salida del producto lateral: requiere menos fondo en la mesa de trabajo y direcciona el producto evitando salpicaduras.
✓ Panel de mandos electrónico de uso muy intuitivo.
✓ Aparato certificado por NSF Internacional (normativa de higiene, limpieza y materiales aptos para contacto con alimentos).

## Incluido

✓ Bloque motor de 1 velocidad.
✓ Cabezal de gran capacidad.
✓ Broca de uso opcional.

## Opcional

❑ Tolva semiautomática de gran producción.

## Accesorios

❑ Discos FCC
❑ Discos FCO
❑ Rejillas para fritas FFC
❑ Rejillas para cubos FMC
❑ Disco FCE
❑ Cabezal tubos
❑ Soporte-carro
❑ Tolva semiautomática
❑ Quick Cleaner: limpiarrejillas
❑ Discos FC-D
❑ Discos ralladores SH
❑ Kit de corte Déli-cut - Heavy Duty

## Especificaciones

**Producción hora**: 200 kg - 650 kg
**Área boca entrada (procesadora)**: 286 cm²
**Diámetro de disco**: 205 mm
**Velocidad motor**:365 rpm
**Potencia**: 550 W
**Nivel de ruido a 1 m**: <70 dB(A)
**Ruido de fondo**: 32 dB(A)
**Dimensiones exteriores**
Ancho: 391 mm
Fondo: 396 mm
Alto: 652 mm
**Peso neto**: 24 kg
Dimensiones del embalaje
440 x 430 x 700 mm

ficha de producto
actualizado 22/07/2025

SAMMIC, S.L. · Basarte, 1
20720 AZKOITIA (Gipuzkoa) · SPAIN

Copyright 2025 © Sammic S.L.

# PROCESADOR DE VEGETALES CA-41

Procesador de vegetales de gran producción, hasta 650 kg.

Volumen del embalaje: 0.13 m³
Peso bruto: 28.5 / 29 kg

## Modelos disponibles

| | |
|---|---|
| 1050721 | Cortadora CA-41 230-400/50/3N |
| 1050719 | Cortadora CA-41 230/50/1 |
| 1050720 | Procesador CA-41 120/60/1 |
| 1050725 | Cortadora CA-41 220/60/1 |
| 1050726 | Cortadora CA-41 220-380/60/3N |
| 1050731 | Cortadora CA-41 230/50/1 UK |

** Consulte para versiones especiales*

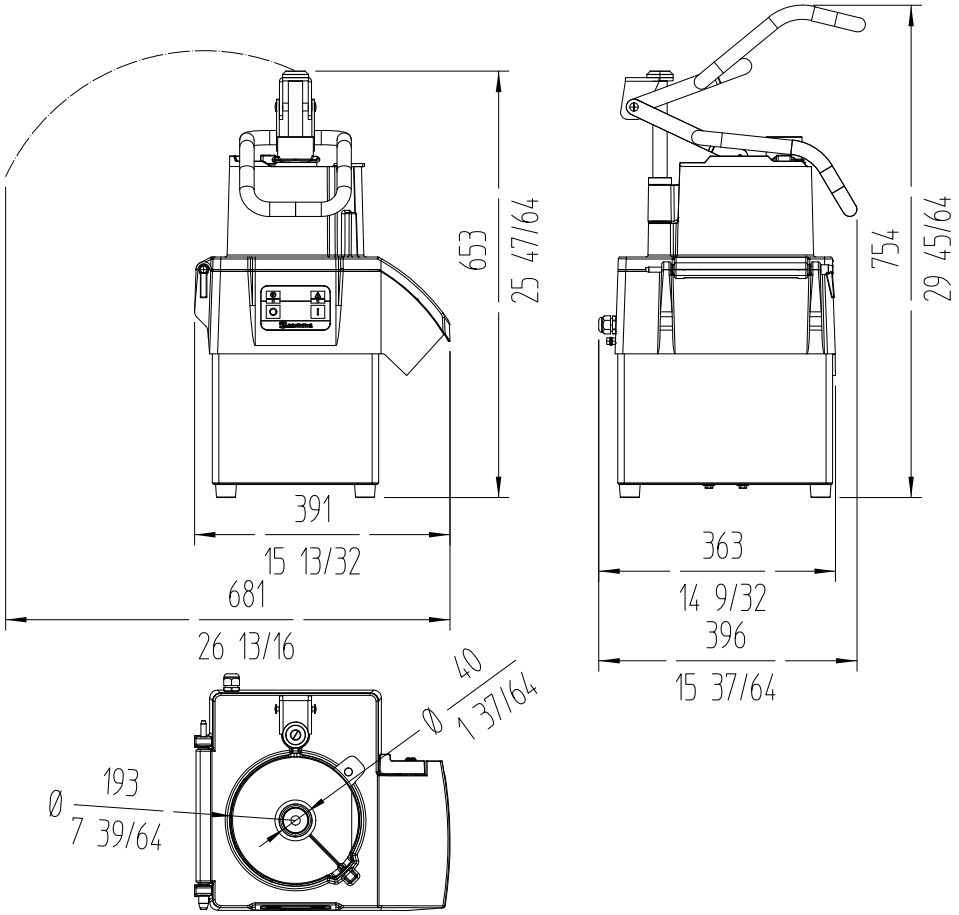



sammic | sammic.mx
**Fabricante de Equipos para Hostelería**
Av Adolfo Ruiz Cortines Pte 2700
67110 Guadalupe, Nuevo León
MÉXICO
TEL. +52 81 25 25 53 60
mexico@sammic.com


| | |
|---|---|
| Proyecto | Fecha |
| Ref. | Uds. |
| Aprobado | |

PREPARACIÓN DINÁMICA
PROCESADORES DE VEGETALES

**ficha de producto**
actualizado **22/07/2025**

Copyright 2025 © Sammic S.L.